مقبس حائطي مدمج مزود بأسلاك جاهزة للتوصيل مع قاعدة مصهر

وصف الصنف	
رقم الصنف لدى	109
الرقم الدولي للصنف	4024941948845
فئة المنتج	مقبس حائطي مدمج بنظام
شدة التيار	16 أمبير
عددالأقطاب	5 أقطاب
ترتيب المراحل	3
وضع ملامس التأريض	الساعة 6
الجهد	200346 حتى 415240 فلط
التردد	50 و 60 هرتز
نوع الحماية	44

Bals Elektrotechnik GmbH & Co. KG D-57399 Kirchhundem - Albaum
phone: +49(0)2723/771-0 / fax: +49(0)2723/771-177 / email: info@bals.com

وصف الصنف	
لون التمييز	أحمر
لون الأجهزة	أسفل علبة رمادي 7035 , أعلى علبة رمادي 7035 , رقبة رمادية 7035
تقنية التوصيل	تقنية شد نابضي دون لولبة كطرف قفصي بشد نابضي مع ملامس
الحد الأقصى لقطر الموصل	4,0 مم مربع
مدخل الكابل	125 من أعلى، 225 من أسفل
ارتفاع الأجهزة بالمليمتر	154
عرض الأجهزة بالمليمتر	83
عمق الأجهزة بالمليمتر	130
مقاس العلبة	126 83 مم ارتفاع عرض
خامة العلبة	بلاستيك
الملامسات	حامل الملامسات من البولي أميد, الملامسات نحاس أصفر لامع

الخصائص التقنية الأخرى	
	مدخل كابل مفتوح مرة بأعلى ومغلق مرتين بأسفل, مع مقبس مؤرض مدمج 16 أمبير 250 فلط تيار متردد نظام ألماني
	يوجد بقاعدة العلبة أربع ثقوب تثبيت قابلين للفتح
	, مع قاعدة المصهر 520 مم 41671 ، النوع 1862, مع أطراف توصيل 36 مم مع سلك جاهز للتوصيل

البيانات اللوجيستية	
الوزن المستقل	0.472
نوع العبوة	
كمية المحتوى	١

Bals Elektrotechnik GmbH & Co. KG D-57399 Kirchhundem - Albaum
phone: +49(0)2723/771-0 / fax: +49(0)2723/771-177 / email: info@bals.com

البيانات اللوجيستية	
الرقم الدولي للصنف	4024941948845
الطول	١٣٠
العرض	٨٣
الارتفاع	١٥٤
الوزن	٠,٤٧٣
الحجم	١،٦٦١,٦٦
نوع العبوة	
كمية المحتوى	١٠
الرقم الدولي للصنف	4024941828260
الطول	٣٣٠
العرض	٢١٦
الارتفاع	٢٦٠
الوزن	٤,٩٤٦
الحجم	١٧،٠٦٢,٥

Bals Elektrotechnik GmbH & Co. KG D-57399 Kirchhundem - Albaum
phone: +49(0)2723/771-0 / fax: +49(0)2723/771-177 / email: info@bals.com

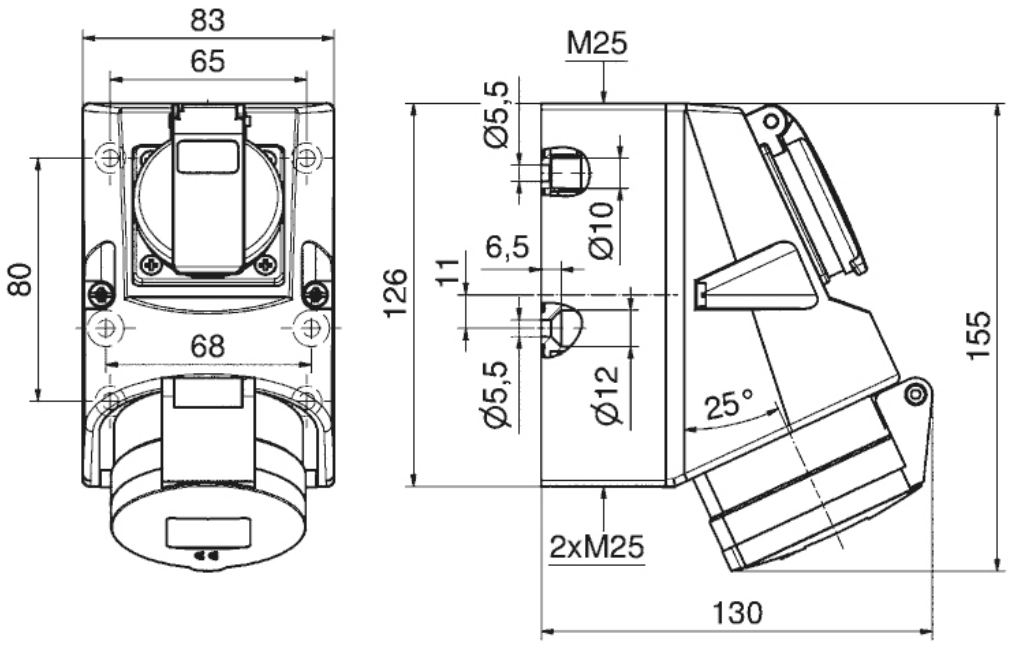

1 MB 122

Bals Elektrotechnik GmbH & Co. KG D-57399 Kirchhundem - Albaum
phone: +49(0)2723/771-0 / fax: +49(0)2723/771-177 / email: info@bals.com