قابس توصيل علوي دون غطاء بمفصلة

وصف الصنف	
رقم الصنف لدى	2600
الرقم الدولي للصنف	4024941026000
فئة المنتج	قابس توصيل علوي
شدة التيار	32 أمبير
عددالأقطاب	5 أقطاب
ترتيب المراحل	3
وضع ملامس التأريض	الساعة 6
الجهد	200346 حتى 415240 فلط
التردد	50 و 60 هرتز
نوع الحماية	44

Bals Elektrotechnik GmbH & Co. KG D-57399 Kirchhundem - Albaum
phone: +49(0)2723/771-0 / fax: +49(0)2723/771-177 / email: info@bals.com

وصف الصنف	
لون التمييز	أحمر
لون الأجهزة	رقبة حمراء 3000 , علبة رمادية 7035
تقنية التوصيل	مع طرف ملولب
الحد الأقصى لقطر الموصل	6,0 مم مربع
مدخل الكابل	
ارتفاع الأجهزة بالمليمتر	139
عرض الأجهزة بالمليمتر	90
عمق الأجهزة بالمليمتر	89
مقاس الفلانشة الرأسي بالمليمتر	75
مقاس الفلانشة الأفقي بالمليمتر	90
مسافة الثقب الرأسية بالمليمتر	45
مسافة الثقب الأفقية بالمليمتر	78
خامة العلبة	بولي أميد
الملامسات	حامل الملامسات من البولي أميد, الملامسات نحاس أصفر لامع

البيانات اللوجيستية	
الوزن المستقل	0.186
نوع العبوة	
كمية المحتوى	١
الرقم الدولي للصنف	4024941026000
الطول	٨٩

Bals Elektrotechnik GmbH & Co. KG D-57399 Kirchhundem - Albaum
phone: +49(0)2723/771-0 / fax: +49(0)2723/771-177 / email: info@bals.com

البيانات اللوجيستية	
العرض	٩٠
الارتفاع	١٣٩
الوزن	٠,١٨٧
الحجم	١،١١٣,٣٩
نوع العبوة	
كمية المحتوى	١٠
الرقم الدولي للصنف	4024941833103
الطول	٢٩٥
العرض	١٨٥
الارتفاع	٢١٥
الوزن	٢,٠٢٤
الحجم	٩،٩٧٥

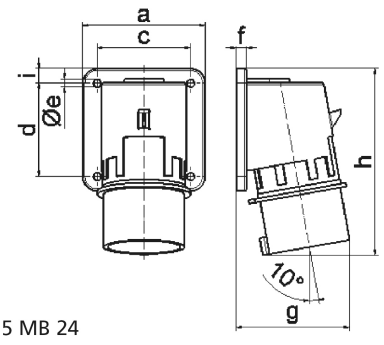

5 MB 24

Ampere Polzahl	16 3	16 4	16 5	32 3	32 4	32 5
a	74,0	75,0	84,0	90,0	90,0	90,0
b	84,0	100,0	84,0	75,0	75,0	75,0
c	58,0	62,0	64,0	78,0	78,0	78,0
d	64,0	74,0	64,0	45,0	45,0	45,0
e ø	5,5	4,3	5,5	5,5	5,5	5,5
f	12,0	12,0	7,0	7,0	7,0	7,0
g	70,0	77,0	78,0	86,0	86,0	88,0
h	128,0	145,0	129,0	138,0	138,0	140,0
i	-	-	-	13,0	13,0	13,0
Leiter mm^2 min	1	1	1	2,5	2,5	2,5
Leiter mm^2 max	2,5	2,5	2,5	6	6	6

Bals Elektrotechnik GmbH & Co. KG D-57399 Kirchhundem - Albaum
phone: +49(0)2723/771-0 / fax: +49(0)2723/771-177 / email: info@bals.com