Комплектующие распределителей - Окно управления с защитой от прикосновения

Описание изделия	
№ арт. BALS	58027
Код EAN	4024941580274
Группа продукции	Окно управления
Степень защиты	IP44
Маркировочный цвет	серый
Высота прибора, мм	93.5mm
Ширина прибора, мм	257.5mm
Глубина прибора, мм	43mm
Материал корпуса	Поликарбонат
Окна управления TE	13 HP, защита от прикосн.

Bals Elektrotechnik GmbH & Co. KG D-57399 Kirchhundem - Albaum
phone: +49(0)2723/771-0 / fax: +49(0)2723/771-177 / email: info@bals.com

Логистика	
Масса одного изделия	0.262 кг / null
Тип упаковки	null
Кол-во в упаковке	1 ST
Код EAN	4024941580274
Длина	43 mm
Ширина	257,5 mm
Высота	93,5 mm
Масса	0,263 kg
Объем	1 035,279 ccm
Тип упаковки	null
Кол-во в упаковке	8 ST
Код EAN	4024941823906
Длина	258 mm
Ширина	183 mm
Высота	212 mm
Масса	2,248 kg
Объем	8 750 ccm

Bals Elektrotechnik GmbH & Co. KG D-57399 Kirchhundem - Albaum
phone: +49(0)2723/771-0 / fax: +49(0)2723/771-177 / email: info@bals.com

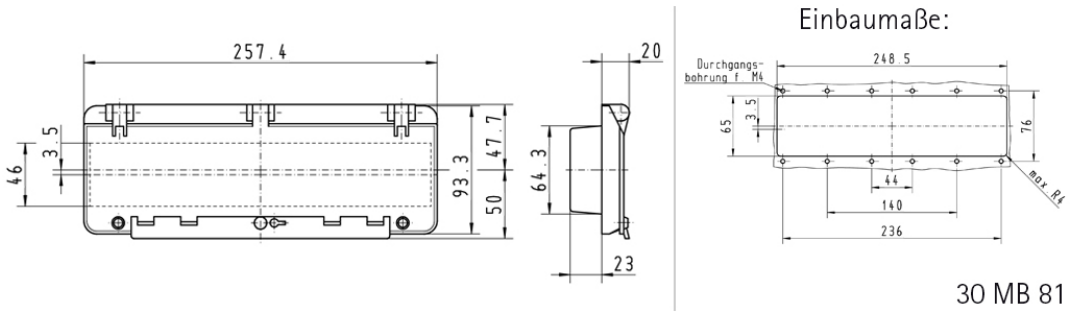

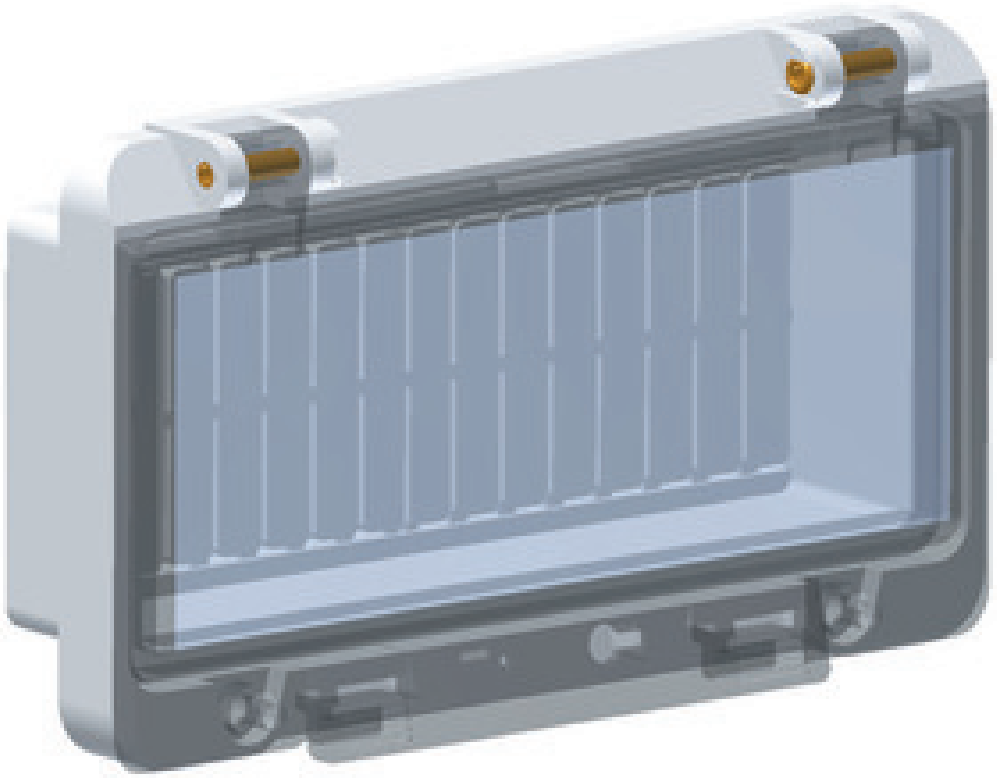

Bals Elektrotechnik GmbH & Co. KG D-57399 Kirchhundem - Albaum
phone: +49(0)2723/771-0 / fax: +49(0)2723/771-177 / email: info@bals.com